FORMAT
WILLKOMMEN IM BAD

FORMAT Basic Stahl-Badewanne

FORMAT BASIC Stahl-Badewanne

Ab-/ÜL FE, neutr. Verpack., 160x70cm, alpinweiß

FU05080010001

Technische Daten und Varianten

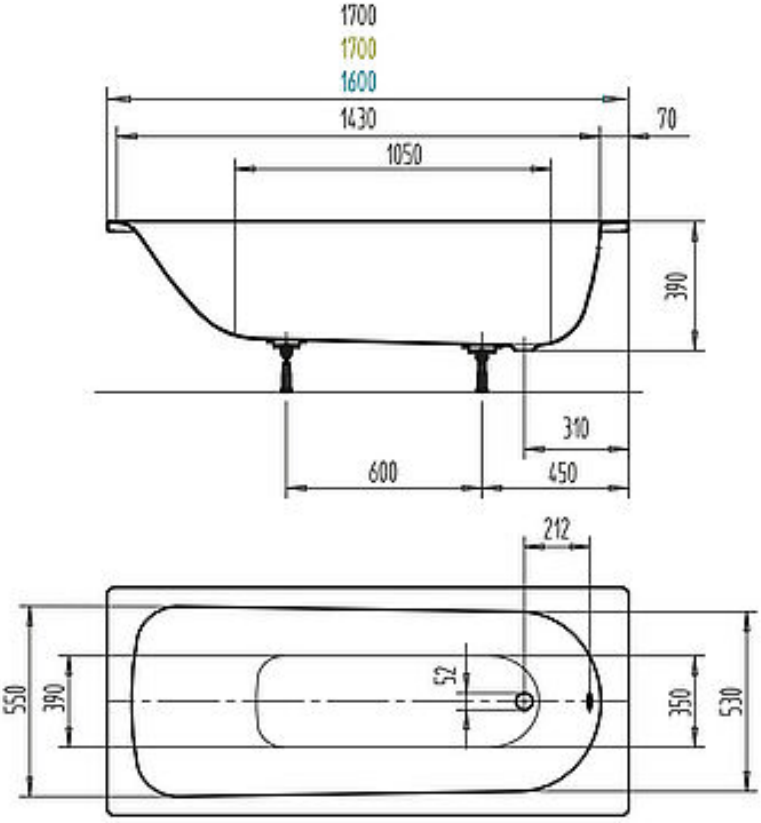

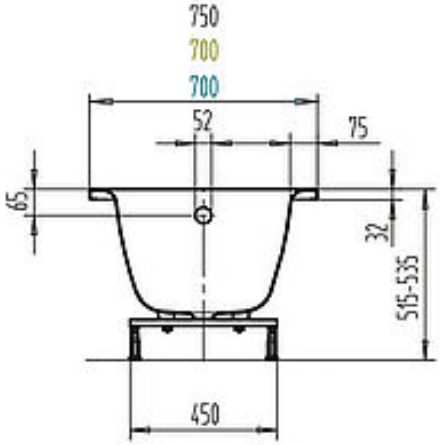

M 1:20	Badewanne	Modell-Nr.:	056
EDV-Nr.			1320.1005
Größe			1600x700
Äußere Länge		a	1600
Äußere Breite		b	700
Tiefe		c	390
Innere Länge (oben)		d	1430
Innere Länge (unten)		e	1050
Innere Breite (oben)		f_1;f_2	550; 530
Innere Breite (unten)		g_1;g_2	390; 350
Höhe mit Füßen		h	515-535
Randhöhe		i	32
Abstand Oberkante bis Mitte Überlaufloch		j	65
Abstand Wannenrand (Fuß) bis Mitte Ablaufloch		k	310
Durchmesser Überlaufloch		l	52
Durchmesser Ablaufloch		m	52
Abstand Fußseite Wannenrand bis Mitte Fuß		n	450
Abstand zwischen den Füßen		o	600
Fußbreite max.		p	450
Randbreite (Fußseite)		s	70; 75
Abstand Mitte Ab- bis Mitte Überlaufloch		u	212

© 2024