FORMAT
WILLKOMMEN IM BAD

FORMAT Design Quadrat-Duschwanne Mineralguss

FORMAT Design Quadrat-Duschwanne Mineralguss

mit Gelcoat-Oberfläche, Ablauf seitlich, mittig platziert, ohne Füße, ohne Ablaufprogramm, Ablauf: Ø 90 mm, Innentiefe: 1,5 cm, Gesamthöhe 3 cm, weiß

FO05080140001

Technische Daten und Varianten

Abmessung cm	Antirutsch	Art.-Nr.	passend zu Alu-Schürze	passend zu Unter-gestell
80 x 80 x 3	ohne	FO05080140001	FH05080020001	FH05080010001
	mit	FO05080160001	FH05080020001	FH05080010001
90 x 90 x 3	ohne	FO05080140002	FH05080020002	FH05080010002
	mit	FO05080160002	FH05080020002	FH05080010002
100 x 100 x 3	ohne	FO05080140003	FH05080020003	FH05080010003
	mit	FO05080160003	FH05080020003	FH05080010003

FORMAT
WILLKOMMEN IM BAD

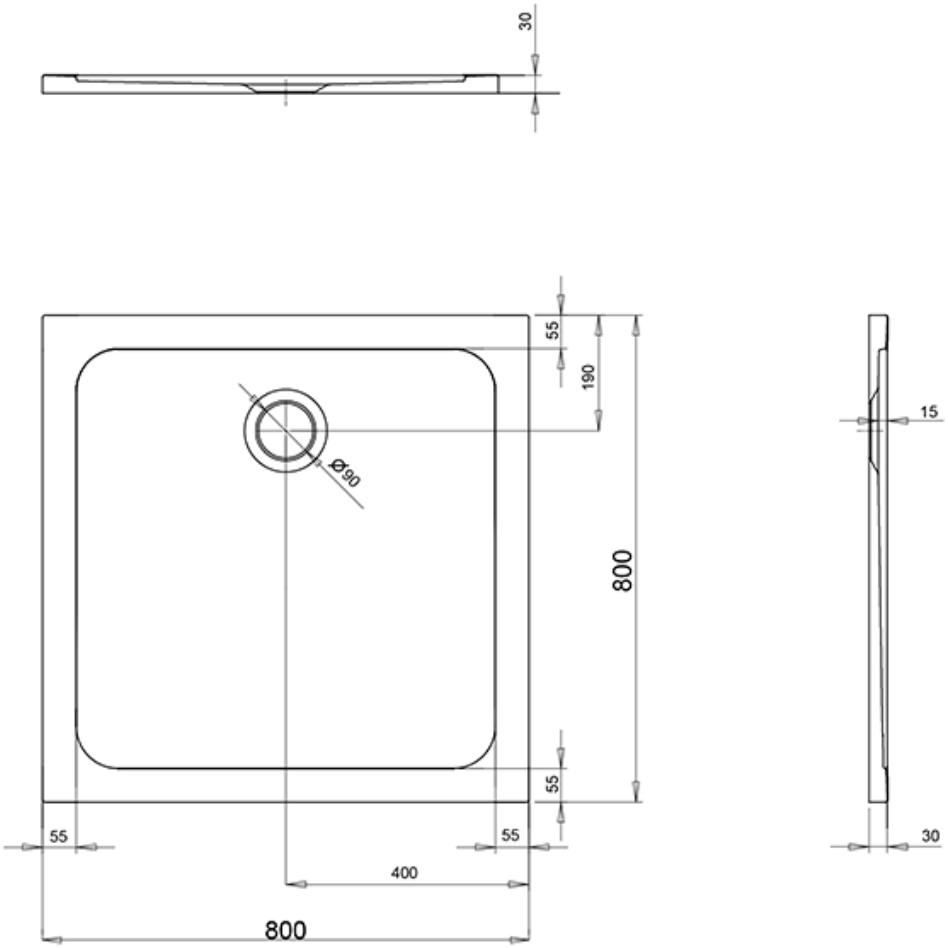

© 2024