FORMAT

ACCESSOIRES, SPIEGEL UND SPIEGELSCHRÄNKE

FEINE DETAILS, DIE AUCH IHR BAD VERSCHÖNERN.

FORMAT Design, FORMAT Pro, FORMAT Basic.
Produktlinien, die mit Accessoires und Spiegeln in Ihrer Badgestaltung einzigartige Akzente setzen. Hochwertig, ästhetisch und funktional vervollständigen sie Ihr Bad und Ihre Wohnqualität.

Vom Seifenspender im tollen Design bis zum praktischen Wannengriff oder dem raumschaffenden Spiegelschrank – diese Details bringen individuelle Atmosphäre in Ihr Bad und sind dabei funktionell und nützlich.

Alles, was Sie brauchen.

Inklusive Optional Auswechselbar

FORMAT DESIGN

Modernes Design mit innovativer Funktionalität
für individuelle Badwünsche.

ACCESSOIRES ▸ 06

SPIEGEL UND SPIEGELSCHRÄNKE ▸ 14

FORMAT PRO

Hochwertige Form und Funktion zum attraktiven Preis
für alle Generationen und Badträume.

ACCESSOIRES ▸ 20

SPIEGEL UND SPIEGELSCHRÄNKE ▸ 42

FORMAT BASIC

NEUE PRODUKT-REIHE

Die clevere Alternative in guter Qualität und Sortimentsbreite zum tollen Preis.

ACCESSOIRES ▸ 48

SPIEGEL UND SPIEGELSCHRÄNKE ▸ 54

FORMAT DESIGN

ACCESSOIRES 3.0

FORMAT Design Accessoires der Edition 3.0 setzen einzigartige Akzente in Ihrem Bad. Hochwertig, ästhetisch und perfekt funktional vervollständigen sie Ihr Bad und Ihre Wohnqualität. Vom Seifenspender im tollen Design bis zum praktischen Wannengriff oder dem innovativen Handtuchbügel – diese Details bringen individuelle Atmosphäre in Ihr Bad und sind dabei funktionell und schön.

Hochwertige Chrom-Oberflächen
Die hochwertigen Oberflächen sind besonders ästhetisch, robust, langlebig und pflegeleicht.

Satiniertes Echtglas
Satiniertes Echtglas ist besonders hochwertig, schön anzusehen und reinigungsfreundlich.

AUSWECHSELBAR – EIN KENNZEICHEN HOCHWERTIGER QUALITÄTS-PRODUKTE IST DEREN LANGLEBIGKEIT. SOLLTE MAL EIN EINZELNES TEIL BESCHÄDIGT SEIN, ERHALTEN SIE PASSENDE ERSATZTEILE. DAS SCHONT IHREN GELDBEUTEL UND DIE UMWELT.

SEIFENSPENDER

FORMAT Design 3.0
Seifenspender

Chrom, mit Stülpbecher, satiniert,
Bedienung von unten
F015100130001

FORMAT Design 3.0
Ersatz-Stülpbecher

satiniert
F015100140001

FORMAT Design 3.0
Seifenspender

Chrom, mit Glas satiniert
F015100100001

FORMAT Design 3.0
Ersatz-Glas

für Seifenspender
F015100110001

FORMAT Design 3.0
Ersatz-Pumpe

Chrom, Metall
F015100120001

DESIGN

GLASHALTER

FORMAT Design 3.0
Glashalter

Chrom, mit Glas satiniert
F015100060001

FORMAT Design 3.0
Ersatz-Glas

satiniert, für Glashalter
F015100070001

SEIFENHALTER

FORMAT Design 3.0
Seifenhalter

Chrom, mit Schale satiniert
F015100080001

FORMAT Design 3.0
Ersatz-Schale

satiniert
F015100090001

GLASABLAGEN

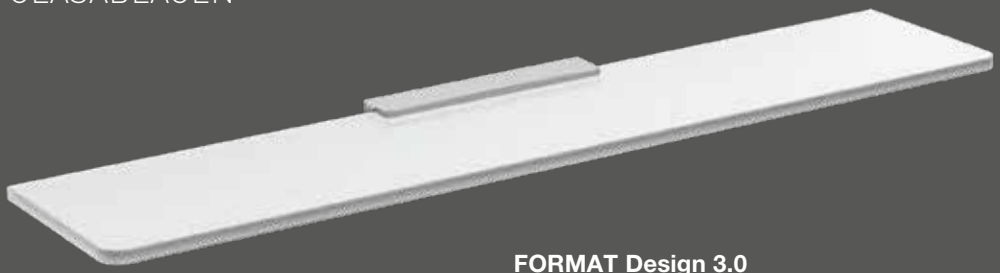

FORMAT Design 3.0
Glasablage

600 mm, satiniert, mit Konsole
F015100150001

HAKEN

FORMAT Design 3.0
Handtuch-/Mantelhaken

Chrom
F015100040001

FORMAT Design 3.0
Doppelhaken

Chrom
F015100050001

HANDTUCHBÜGEL

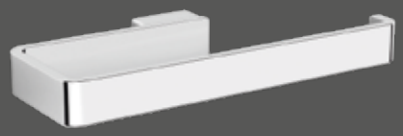

FORMAT Design 3.0
Handtuchbügel

Chrom, satiniert
F015100160001

GÄSTE-HANDTUCHHALTER/RELING

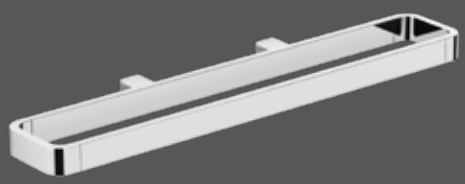

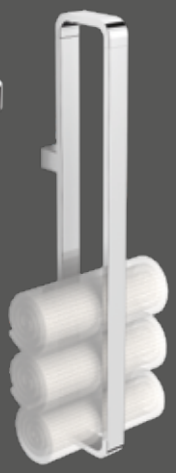

FORMAT Design 3.0
Gäste-Handtuchhalter / Reling*

Chrom, 450 mm
F015100250001

FORMAT Design 3.0
Adapter

für Gäste-Handtuchhalter / Reling, 450 mm
F015100260001

*Als Handtuchhalter (vertikal) wie auch als Reling (horizontal – mit Glaseinsatz-Adapter) verwendbar

HANDTUCHHALTER

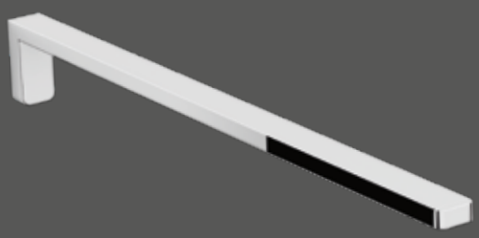

FORMAT Design 3.0
Handtuchhalter

Chrom,
430 mm, 1-armig, starr
F015100030001

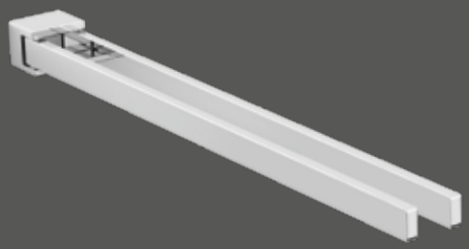

FORMAT Design 3.0
Handtuchhalter

Chrom

330 mm, 2-armig, beweglich
F015100020002

430 mm, 2-armig, beweglich
F015100020001

BADETUCHHALTER

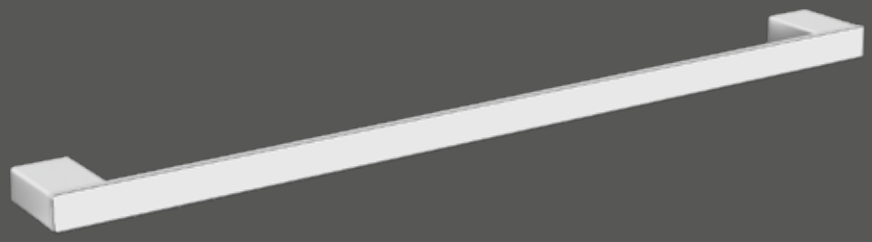

FORMAT Design 3.0
Badetuchhalter

Chrom

600 mm
F015100010001

800 mm
F015100010002

HALTEGRIFF

FORMAT Design 3.0
Haltegriff

Chrom, 300 mm
F015100170001

DUSCHKÖRBE

FORMAT Design 3.0
Duschkorb

mit weißem Einsatz, herausnehmbar
F015100270001

mit schwarzem Einsatz, herausnehmbar
F015100270002

FORMAT Design 3.0
Eckduschkorb

mit weißem Einsatz, herausnehmbar
F015100280001

mit schwarzem Einsatz, herausnehmbar
F015100280002

BÜRSTENGARNITUR

FORMAT Design 3.0
Bürstengarnitur

Chrom, mit Bürste/Glas satiniert
F015100210001

FORMAT Design 3.0
Ersatz-Bürstenglas

satiniert
F015100240001

FORMAT Design 3.0
Ersatz-Bürste

komplett
F015100220001

FORMAT Design 3.0
Ersatz-Bürstenkopf

schwarz
F015100230001

DESIGN

PAPIERHALTER

FORMAT Design 3.0
Papierhalter

Chrom, mit Deckel
F015100180001

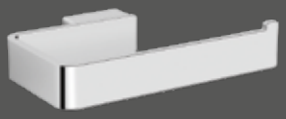

FORMAT Design 3.0
Papierhalter

Chrom, ohne Deckel
F015100190001

FORMAT Design 3.0
Reservepapierhalter

Chrom
F015100200001

FORMAT DESIGN

SPIEGEL UND SPIEGELSCHRÄNKE

Der erste Blick am Morgen und der letzte Blick am Abend gelten oft dem Badspiegel. So nebensächlich er auf den ersten Blick erscheint, so wesentlich ist doch seine Rolle im Tagesablauf. Wir schminken und rasieren uns. Für diese Aufgaben sollte unser Spiegelbild hochwertig, brillant und unverzerrt sein. Ein Spiegel mit **FORMAT**.

LED-hinterleuchtet
Integrierte LED-Beleuchtung für perfektes Spiegellicht.

5 Millimeter Glasstärke
Das hochwertige und stabile Kristallglas mit Präzisions-Kantenschliff bietet besondere Stabilität und Langlebigkeit.

Stabil und ästhetisch
Das hochwertige Aluminium-Profil steht für modernes Design und robuste Haltbarkeit.

Indirekte Waschplatzbeleuchtung
Das optionale indirekte LED-Licht schafft Wohlfühlatmosphäre und beleuchtet den Waschtisch.

ERWEITERUNGEN, DIE BEGEISTERN!
VIELE SINNVOLLE DETAILS MACHEN **FORMAT DESIGN** SPIEGEL ZU ALLTAGSHELFERN, DIE BEGEISTERN.

Anti-Beschlag Heizfolie

ab 15 Watt, Spiegelbreite 500 – 850 mm
F015500060001

ab 35 Watt, Spiegelbreite 860 – 1600 mm
F015500060002

FORMAT Bluetooth Lautsprecher

für Profiltiefe ab 35 mm
F015500080001

DESIGN

MACHEN SIE MEHR AUS IHREM SPIEGEL.

Anti-Beschlag Heizfolie
Bluetooth Lautsprecher

▶ **Seite 15**

LED-LICHTSPIEGEL

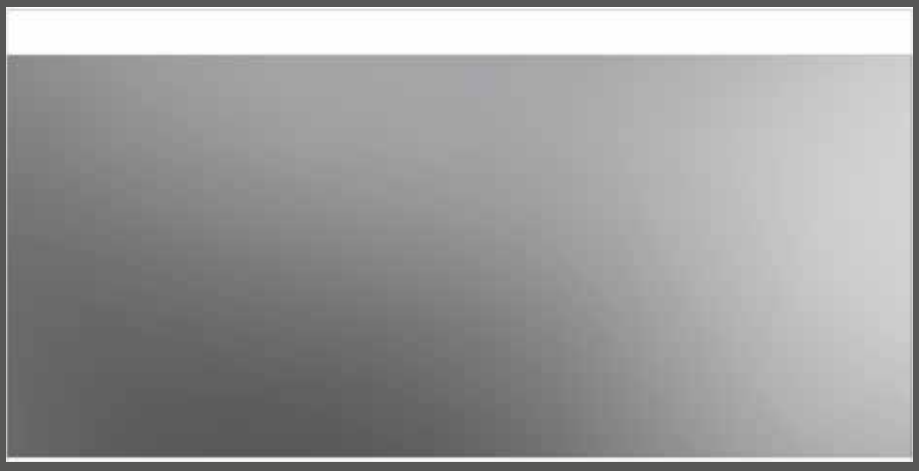

FORMAT Design 2.0
LED-Lichtspiegel

LED-hinterleuchtet,
satinierter Randstreifen oben 80 mm,
Leuchte verblendet,
satinierter Randstreifen unten 10 mm,
indirekte Waschplatzbeleuchtung,
seitlicher Aluminiumrahmen,
Sensorschalter seitlich mit an/aus,
Lichtfarben wechseln und dimmen,
Lichtfarbe ca. 2.700 – 6.500 Kelvin,
stufenlos schaltbar, in 3 Stufen dimmbar,
12 V DC, Energieeffizienzklasse A+, IP 20, Glas 5 mm

500 x 800 x 46 mm,
2770 Lumen
F015500050001

600 x 800 x 46 mm,
3330 Lumen
F015500050002

850 x 800 x 46 mm,
4560 Lumen
F015500050003

1000 x 800 x 46 mm,
5590 Lumen
F015500050004

1200 x 800 x 46 mm,
6720 Lumen
F015500050005

1300 x 800 x 46 mm,
7290 Lumen
F015500050006

1400 x 800 x 46 mm,
7850 Lumen
F015500050007

1600 x 800 x 46 mm,
8980 Lumen
F015500050008

Sondermaß
F015500050009

LICHTSPIEGELSCHRÄNKE

DESIGN

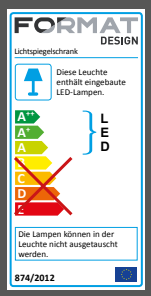

FORMAT Design
Lichtspiegelschrank Pure

Chrom,
Aufputz,
stufenlos einstellbare Ablagen,
1 Lichtschalter (2 Lichtschalter bei Unterlicht),
1 Steckdose (2 Steckdosen bei Unterlicht)

Hinweis: Energielabel ändert sich ab 1. September 2021

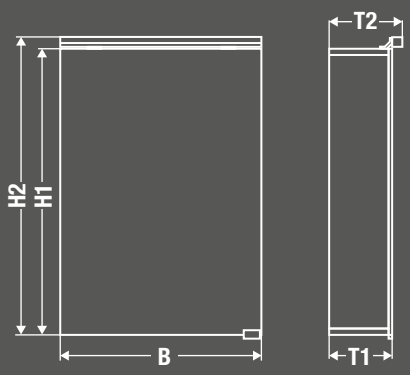

B	H1	H2	T1	T2	Türen	Ablagen	ohne Unterlicht	mit Unterlicht
500	700	728	153	178	1	2	**F018020010001**	**F018020020001**
600	700	728	153	178	1	2	**F018020010002**	**F018020020002**
600	700	728	153	178	2	2	**F018020030001**	**F018020040001**
800	700	728	153	178	2	2	**F018020030002**	**F018020040002**
1000	700	728	153	178	2	2	**F018020030003**	**F018020040003**
1200	700	728	153	178	3	4	**F018020050001**	**F018020060001**

DESIGN

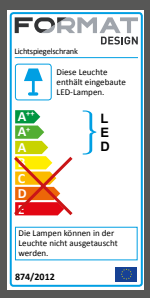

FORMAT Design Lichtspiegelschrank Flat

Chrom,
Aufputz,
stufenlos einstellbare Ablagen,
1 Lichtschalter (2 Lichtschalter bei Unterlicht),
1 Steckdose (2 Steckdosen bei Unterlicht)

Hinweis: Energielabel ändert sich ab 1. September 2021

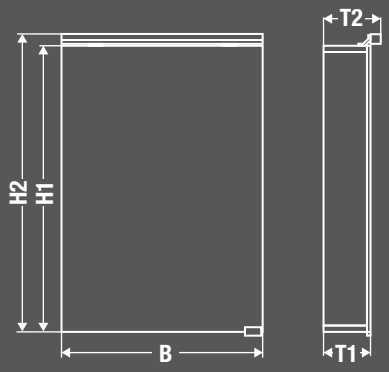

B	H1	H2	T1	T2	Türen	Ablagen	ohne Unterlicht	mit Unterlicht
500	700	728	113	138	1	2	**F018020070001**	**F018020080001**
600	700	728	113	138	1	2	**F018020070002**	**F018020080002**
600	700	728	113	138	2	2	**F018020090001**	**F018020100001**
800	700	728	113	138	2	2	**F018020090002**	**F018020100002**
1000	700	728	113	138	2	2	**F018020090003**	**F018020100003**
1200	700	728	113	138	3	4	**F018020110001**	**F018020120001**

FORMAT DESIGN SPIEGELSCHRÄNKE BIETEN IN DEN VERSIONEN PURE UND FLAT MAXIMALEN BADKOMFORT FÜR JEDE TAGESZEIT UND BADGESTALTUNG. DIE GROSSZÜGIGE RAUMAUFTEILUNG BIETET PLATZ FÜR ALLES, WAS MAN IM BAD SO BRAUCHT. INTEGRIERTE STECKDOSEN, LEICHTGÄNGIGE TECHNIK UND PRÄZISE VERARBEITUNG SCHAFFEN HOHEN NUTZEN. DAS OPTIONAL ERHÄLTLICHE UNTERLICHT SORGT FÜR EINE ATMOSPHÄRE ZUM WOHLFÜHLEN. WAHRLICH EINE SPIEGELSCHRANK-SERIE MIT **FORMAT**.

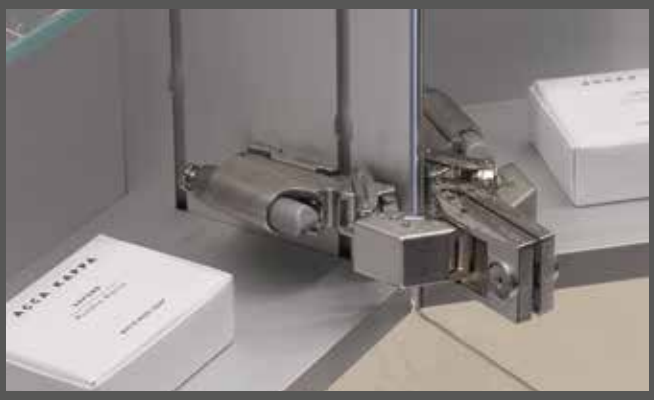

FORMAT PRO

ACCESSOIRES 2.0

Bad-Accessoires sind wie das Salz in der Suppe. Sie vollenden den Geschmack. Für jeden Geschmack und jede Stilrichtung finden Sie bei **FORMAT Pro** passende und hilfreiche Accessoires. Und das Tollste ist, dass Sie dank der innovativen **FORMAT** Klebetechnik noch nicht einmal in Ihre Wände oder Fliesen bohren müssen.

UNIVERSALADAPTER UND -ROSETTE

FORMAT 2.0
Universaladapter
UA06 PRO
mit Zamakring
F015020290001

FORMAT 2.0
Universaladapter
UA05 PRO mit M4
Gewindebolzen, 12 mm
F015020300001

FORMAT 2.0
Universaladapter
UA20 PRO mit 2 x M6
Gewindebolzen, 9 mm
F015020310001

FORMAT 2.0
Universalrosette
RU05 Edelstahl,
mit M4 Mittelloch
F015020320001

FORMAT 2.0
Universaladapter
UA06 PRO mit Edelstahlring, rotations-
symmetrischer Montagering 41 mm,
dauerhafte Halterkraft bis 6 kg
F015020400001

WARUM BOHREN? SICHERE BEFESTIGUNG IM HANDUMDREHEN. MIT DER **FORMAT** KLEBETECHNIK SCHNELL UND SAUBER.

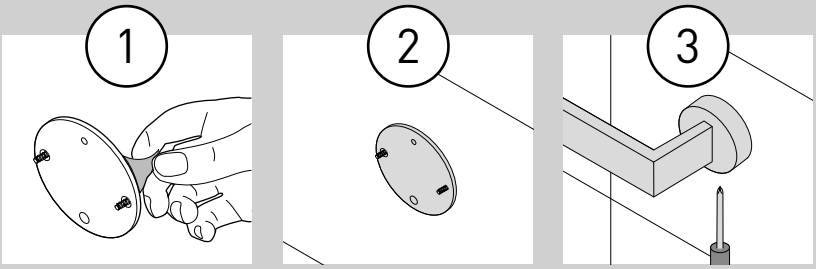

SEIFENSPENDER

FORMAT Pro 2.0
Seifenspender

Glas satiniert
F015020020001

FORMAT Pro 2.0
Ersatzpumpe

Chrom, lose, für Seifenspender
F015020250001

FORMAT Pro 2.0
Ersatzglas

Glas satiniert, für Seifenspender
F015020240001

Bohrvariante, optional als Klebevariante montierbar (Klebeset F015020290001)

FORMAT Pro 2.0
Seifenspender

Betätigung von unten,
Chrom, Glas satiniert
F015020420001

FORMAT Pro 2.0
Ersatzglas

für Seifenspender mit Betätigung
von unten, Glas satiniert,
F015020440001

Bohrvariante, optional als Klebevariante montierbar (Klebeset F015020290001)

FORMAT Pro 2.0
Seifenspender

Betätigung von unten, Chrom
F015020430001

Bohrvariante, optional als Klebevariante montierbar (Klebeset F015020290001)

PRO

GLASHALTER

FORMAT Pro 2.0
Glashalter

komplett, Glas satiniert
F015020030001

FORMAT Pro 2.0
Zahnglas

lose, Glas satiniert
F015020230001

Bohrvariante, optional als Klebevariante montierbar (Klebeset F015020290001)

SEIFENHALTER

FORMAT Pro 2.0
Seifenhalter

komplett, Glas satiniert
F015020010001

FORMAT Pro 2.0
Seifenschale

lose, Glas satiniert
F015020220001

Bohrvariante, optional als Klebevariante montierbar (Klebeset F015020290001)

EINFACH GENIAL

Warum bohren, wenn auch kleben geht? FORMAT Pro macht es möglich!

GLASABLAGEN

FORMAT Pro 2.0
Glasablage

450 mm
F015020040001

600 mm
F015020040002

Bohrvariante, optional als Klebevariante montierbar (Klebeset 2 x F015020290001)

PRO

HAKEN

FORMAT Pro 2.0
Handtuchhaken

Chrom
F015020100001

⊕ Bohrvariante, optional auch als Klebevariante montierbar (1 x Klebeset F015020300001 und 1 x FORMAT 2.0 Universalrosette müssen separat bestellt werden)

FORMAT Pro 2.0
Mantelhaken

Chrom
F015020110001

⊕ Bohrvarianten, optional als Klebevariante montierbar (Klebeset F015020290001)

FORMAT Pro 2.0
Doppel-Mantelhaken

Chrom
F015020120001

HANDTUCHHALTER

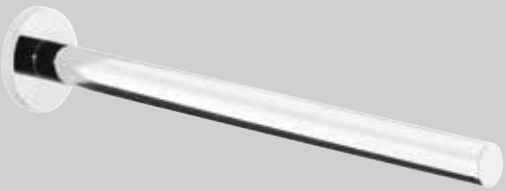

FORMAT Pro 2.0
Handtuchhalter

Chrom, 1-armig, starr,
50 x 50 x 440 mm
F015020340001

⊕ Bohrvariante, optional auch als Klebevariante montierbar (Klebeset F015020400001)

FORMAT Pro 2.0
Handtuchhalter

Chrom, 2-armig, schwenkbar

360 mm
F015020050001

450 mm
F015020060001

⊕ Bohrvariante, optional auch als Klebevariante montierbar (Klebeset F015020290001)

FORMAT PRO ACCESSOIRES.
HARMONISCHES DESIGN TRIFFT AUF HOHE BESTÄNDIGKEIT.
DIE KLARE FORMENSPRACHE PASST PERFEKT IN JEDES BAD.

BOXEN

FORMAT Pro 2.0
Hygienebeutelbox

Kunststoff verchromt,
100 x 140 x 30 mm,
inkl. Klebeadapter
F015020350001

FORMAT Pro 2.0
Papiertuchbox

Kunststoff verchromt,
245 x 130 x 75 mm,
inkl. Klebeadapter
F015020360001

TÜRSTOPPER

FORMAT Pro 2.0
Türstopper

Edelstahl gebürstet, 23 x Ø 50 mm,
inkl. Klebeadapter
F015020370001

Zinkdruckguss, Edelstahloptik,
30 x Ø 45 mm,
inkl. Klebeadapter
F015020370002

KOSMETIKEIMER

FORMAT Pro 2.0
Kosmetikeimer

3 Liter, Soft-Closing-Deckel,
Bohrvariante, optional als Klebevariante montierbar
(Klebesets im Lieferumfang enthalten)

Chrom
F015020210001

gebürstet
F015020210002

BADETUCHHALTER

FORMAT Pro 2.0
Badetuchhalter

Chrom

300 mm
F015020080001

450 mm
F015020080002

600 mm
F015020080003

800 mm
F015020080004

FORMAT Pro 2.0
Doppel-Badetuchhalter

Chrom

600 mm
F015020090001

800 mm
F015020090002

⊕ Bohrvarianten, optional als Klebevariante montierbar (Klebeset 2 x F015020290001)

WANNENGRIFF

FORMAT Pro 2.0
Wannengriff

Chrom,
300 mm
F015020070001

⊕ Bohrvariante, optional als Klebevariante montierbar (Klebeset 2 x F015020310001)

WANDSTANGE

FORMAT Pro 2.0
Wandstange

Stange Edelstahl verchromt,
Wandhalterungen Kunststoff verchromt,
inkl. Klebeadapter

700 mm
F015020380001

1000 mm
F015020380002

1150 mm
F015020380003

Messing verchromt,
900 mm, massiv
F015020410001

FORMAT Pro 2.0
Brausehalter

Kunststoff verchromt,
inkl. Klebeadapter
F015020390001

KÖRBE

FORMAT Pro 2.0
Eckschwammkorb

Chrom
F015020190001

FORMAT Pro 2.0
Schwammkorb

Chrom
F015020200001

⊕ Bohrvariante, optional als Klebevariante montierbar (Klebeset 2 x F015020300001)
passende FORMAT 2.0 Universalrosette RU05, Edelstahl mit M4 Mittelloch (F015020320001)

TOILETTENBÜRSTENGARNITUREN

FORMAT Pro 2.0
Toilettenbürstengarnitur

Wandmodell, Glas satiniert
F015020160001

⊕ Bohrvariante, optional als Klebevariante montierbar (Klebeset F015020290001)

FORMAT Pro 2.0
Bürstenglas

Glas satiniert, lose,
für Bürstengarnitur
F015020260001

FORMAT Pro 2.0
Bürste

Schwarz, Stiel Chrom
F015020270001

FORMAT Pro 2.0
Bürstenkopf

lose, Weiß
F015020280001

lose, Schwarz
F015020280002

FORMAT Pro 2.0
Toilettenbürstengarnitur

Wandmodell, Chrom,
Behälter, Glas satiniert
F015020170001

FORMAT Pro 2.0
Toilettenbürstengarnitur

Standmodell, Chrom
F015020180001

⊕ Bohrvariante, optional als Klebevariante montierbar (Klebeset F015020290001)

WC-PAPIERROLLENHALTER

FORMAT Pro 2.0
WC-Papierrollenhalter

mit Deckel, Chrom
F015020140001

FORMAT Pro 2.0
WC-Papierrollenhalter

ohne Deckel, Chrom
F015020130001

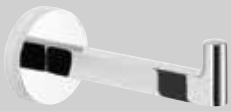

FORMAT Pro 2.0
Ersatzrollenhalter

Chrom
F015020150001

⊕ Bohrvarianten, optional als Klebevariante montierbar (Klebeset F015020290001)

FORMAT PRO

FORMAT PRO CARE UND **FORMAT PRO SENSOR** ACCESSOIRES SIND ZWEI PROGRAMME, DIE AUSSCHLIESSLICH IHREN KOMFORT UND IHRE SICHERHEIT IM FOKUS HABEN. EINFACH GUTES DESIGN.

Die **FORMAT Pro Care** Serie ist die Antwort auf einen Trend der Badplanung: das barrierefreie Bad. Immer mehr Menschen planen – auch schon frühzeitig – ein Bad, das Sie auch im Alter nutzen können. Die Serie, die den Anforderungen der entsprechenden Normen entspricht bietet Produkte, die Ihre Badnutzung besonders sicher gestalten. Dazu gehören Haltegriffe für die Wanne, Klappsitze für Ihre Dusche oder auch Kippspiegel, in denen Sie sich im Sitzen sehen können.

Ganz besonders sind die hochwertigen **FORMAT Pro Sensor** Produkte, vom Kosmetikspiegel bis zum Seifenspender und Abfalleimer, die sensorisch auf Touch wie von Geisterhand reagieren und leuchten oder den Deckel öffnen.

GEFÖRDERTE SICHERHEIT UND MODERNES DESIGN.
DIE NACH DIN 18040 ENTWICKELTEN UND GEFERTIGTEN TEILE DER ACCESSOIRE-SERIE **FORMAT PRO CARE** SORGEN DAFÜR, DASS SIE IHR BAD BIS INS HOHE ALTER ODER AUCH MIT HANDICAP NUTZEN KÖNNEN.

FORMAT PRO CARE ACCESSOIRES VEREINEN KOMFORT, NACHHALTIGKEIT UND SICHERHEIT IN IHREM BAD. GRIFFE UND SITZE, DIE IHNEN HALT GEBEN ODER SPIEGEL, DIE SICH ZU IHNEN DREHEN LASSEN. PRODUKTE, DIE SIE DURCH IHR LEBEN BEGLEITEN UND NUR FÜR SIE DA SIND.

HALTEGRIFF

FORMAT Pro Care
Haltegriff

Edelstahl poliert/metallic

300 x 360 x 220 mm
F015150010001

450 x 360 x 220 mm
F015150010002

600 x 360 x 220 mm
F015150010003

900 x 360 x 220 mm
F015150010004

HANDLAUF

FORMAT Pro Care
Handlaufkombination

Edelstahl poliert/metallic

750 x 750 mm rechts
F015150020001

750 x 750 mm links
F015150020002

750 x 750 mm
F015150030001

Abbildung zeigt rechte Variante

PRO

BRAUSESTANGEN

FORMAT Pro Care Brausestange

Edelstahl poliert/metallic,
1198 mm, mit Brausekopfhalter,
Rosette Ø 70 mm
F015150070001

FORMAT Pro Care Brausestange

Edelstahl poliert/metallic
mit Brausekopfhalter, Wandmontage,
Rosette Ø 70 mm
F015150150001

Edelstahl poliert, mit Brausekopfhalter,
Wandmontage, Rosette Ø 47 mm
F015150240001

Edelstahl poliert, 900 mm,
Klebevariante, Rosette Ø 47 mm
F015150360001

PRO

GEFÖRDERTE SICHERHEIT UND MODERNES DESIGN.

Die Accessoire-Serie **FORMAT Pro Care** bietet Ihnen Elemente, die ästhetisches und funktionales Design zu Ihrer Sicherheit kombinieren. Die nach DIN 18040 entwickelten und gefertigten Teile sorgen dafür, dass Sie Ihr Bad bis ins hohe Alter oder auch mit Handicap nutzen können. Und das schon in jungen Jahren planen können.

VORHANGSTANGE

FORMAT Pro Care Vorhangstange

Edelstahl poliert/metallic,
1200 x 1200 mm
F015150060001

EINHÄNGESITZ

FORMAT Pro Care Einhängesitz

Edelstahl poliert/metallic,
mit PUR-Sitzfläche, W-Abstützung
F015150100001

Bd-Abstützung
F015150110001

PRO

DUSCH-KLAPPSITZE

FORMAT Pro Care
Klappsitz

Edelstahl poliert/metallic,
mit drehbarer Sitzfläche
F015150080001

FORMAT Pro Care
Dusch-Klappsitz

mit Sitzfläche, RAL 7047
F015150120001

FORMAT Pro Care
Dusch-Klappsitz

381 x 368 mm, Telegrau 4 / Anemonenweiß
F015150250001

447 x 408 mm, Telegrau 4 / Anemonenweiß
F015150250002

381 x 368 mm, Anthrazitgrau
F015150260001

447 x 408 mm, Anthrazitgrau
F015150260002

ABDECKPLATTE

FORMAT Pro Care
Abeckplatte

für nachträglichen Einbau eines
Dusch-Klappsitzes

Anemonweiß, ohne Trägerplatte
F015150270001

Anthrazit metallic, ohne Trägerplatte
F015150280001

Alu-grau metallic, ohne Trägerplatte
F015150280002

STÜTZKLAPPGRIFF

FORMAT Pro Care
Stützklappgriff

Edelstahl poliert/metallic

700 mm rechts
F015150040001

700 mm links
F015150040002

850 mm rechts
F015150050001

850 mm links
F015150050002

Produktabbildung zeigt rechte Variante

WC-PAPIERHALTER

FORMAT Pro Care
WC-Papierhalter

Edelstahl poliert/metallic,
zur Montage an Stützgriffen
F015150090001

HANDTUCHHALTER

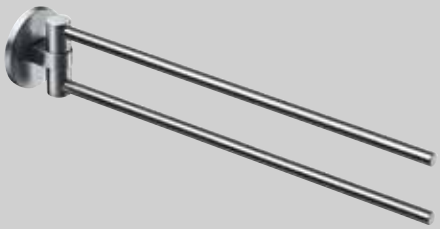

FORMAT Pro Care
Handtuchhalter

Edelstahl poliert, 2-fach schwenkbar
F015150180001

Edelstahl poliert, 2-fach schwenkbar,
Klebevariante
F015150300001

BADETUCHHALTER

FORMAT Pro Care
Badetuchhalter

Edelstahl poliert, 600 mm
F015150190001

Klebevariante
F015150310001

HAKEN

FORMAT Pro Care
Wandhaken

Edelstahl poliert/metallic
F015150130001

FORMAT Pro Care
Doppelhaken

Edelstahl poliert/metallic
F015150140001

PAPIERHALTER

FORMAT Pro Care
Papierhalter

Edelstahl poliert,
mit Rollenbremse

rechts
F015150200001

links
F015150210001

Edelstahl poliert,
mit Rollenbremse, Klebevariante

rechts
F015150330001

links
F01515034000

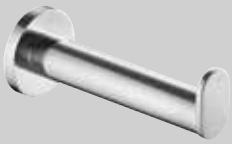

FORMAT Pro Care
Reserve-Papierhalter

Edelstahl poliert
F015150220001

Edelstahl poliert, 900 mm,
Klebevariante
F015150350001

PRO

TOILETTENBÜRSTEN-GARNITUREN

FORMAT Pro Care
WC-Bürstengarnitur

Edelstahl poliert, rund
F015150230001

Klebevariante
F015150320001

FORMAT Pro Care
Klebeset

zu Bürstengarnitur
F015150370001

zu Handtuchhalter
F015150370002

für Rosette 44 mm, Universal
F015150370003

PRO

SPIEGEL

FORMAT Pro Care Spiegel

1000 x 600 x 6 mm, mit Halter
F015150160001

FORMAT Pro Care Kippspiegel

Edelstahl poliert/metallic,
800 x 590 x 75 mm
F015150170001

FORMAT PRO SENSOR ACCESSOIRES BRINGEN DIE ZUKUNFT SCHON JETZT IN IHR BAD. KOSMETIKSPIEGEL, DIE AUF IHREN WINK HIN DAS LICHT DIMMEN, ABFALLEIMER, DIE SICH AUTOMATISCH ÖFFNEN UND SEIFEN-SPENDER, DIE BERÜHRUNGSLOS IHRE BITTE UM SEIFE ERFÜLLEN.

WANDKOSMETIKSPIEGEL

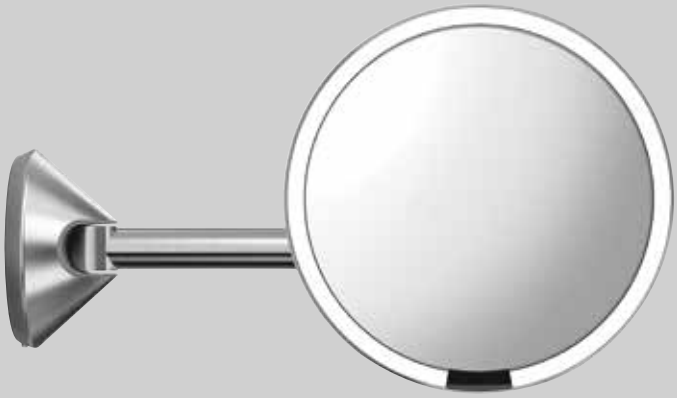

FORMAT Pro Sensor Wandkosmetikspiegel

200 mm, 5-fache Vergrößerung, gebürsteter Edelstahl

verdrahtet
F015030020001

wiederaufladbar
F015030030001

KOSMETIKSPIEGEL

FORMAT Pro Sensor Kosmetikspiegel

wiederaufladbar, 200 mm,
5-fache Vergrößerung,
mit Touch-Helligkeitsregelung,
gebürsteter Edelstahl
F015030010001

FORMAT Pro Sensor Kosmetikspiegel

wiederaufladbar, 12 cm,
10-fache Vergrößerung,
mit Transporttasche,
gebürsteter Edelstahl
F015030040001

PRO

WIE VON ZAUBERHAND

Ohne Berührung Licht dimmen, Eimer öffnen oder Seife spenden. Ihr Wunsch sei Befehl.

ABFALLEIMER

FORMAT Pro Sensor Abfalleimer

batteriebetrieben,
mit 4 x AA Batterien (enthalten),
halbrund, 45 l, Einzelfach,
gebürsteter Edelstahl
F015030050001

FORMAT Pro Treteimer

rund, 4,5 l, Einzelfach,
polierter Edelstahl
F015030080001

gebürsteter Edelstahl
F015030080002

MÜLLBEUTEL

FORMAT Pro Müllbeutel

passgenau, Code A, Packung mit 30,
weißer Kunststoff, 4,5 l
F015030060001

passgenau, Code J, 3 x Packung mit 20,
weißer Kunststoff, 30-45 l
F015030060002

SEIFENSPENDER

FORMAT Pro Sensor Seifenspender

266 ml, wiederaufladbar,
polierter Edelstahl
F015030070001

FORMAT PRO

SPIEGEL UND SPIEGELSCHRÄNKE

Spieglein, Spieglein. Hier finden Sie die Schönsten im Land. Die **FORMAT Pro 2.0** Spiegel bieten Ihnen viele nützliche Funktionen und hohe technische Qualität. Frei nach der klassischen Designregel: Gutes Design ist Form und Funktion.

ATMOSPHÄRISCH!

DAS OPTIONALE INDIREKTE LED-LICHT SCHAFFT WOHLFÜHL-ATMOSPHÄRE UND BELEUCHTET DEN WASCHTISCH.

FORMAT Pro
LED-Beleuchtung indirekt

Spiegelbreite 500 – 800 mm
F015500070001

Spiegelbreite 810 – 1200 mm
F015500070002

Spiegelbreite 1210 – 1600 mm
F015500070003

FORMAT
Bluetooth Lautsprecher

für Profiltiefe ab 35 mm
F015500080001

DEN DURCHBLICK BEHALTEN!

MIT DER OPTIONAL ERHÄLTLICHEN ANTI-BESCHLAG HEIZFOLIE.

FORMAT
Anti-Beschlag Heizfolie

ab 15 Watt,
Spiegelbreite 500 – 850 mm
F015500060001

ab 35 Watt,
Spiegelbreite 860 – 1600 mm
F015500060002

LED-LICHTFARBEN STUFENLOS WECHSELN UND IN DREI STUFEN DIMMEN. VARIIEREN SIE DIE LICHTFARBE VON KALT- ÜBER NEUTRAL- BIS ZU WARMLICHT. SO PASST SICH DIE RAUMATMOSPHÄRE IHREM PERSÖNLICHEN BIORHYTHMUS AN.

PRO

MACHEN SIE MEHR AUS IHREM SPIEGEL.

Anti-Beschlag Heizfolie
LED-Beleuchtung indirekt

▶ **Seite 42**

LED-LICHTSPIEGEL – ECKIG

FORMAT Pro 2.0
LED-Lichtspiegel

geschliffene Kanten,
satinierte Lichtausschnitte vertikal links und rechts 25 x 740 mm,
LED-hinterleuchtet,
Sensorschalter an/aus,
Lichtfarben stufenlos wechselbar und in drei Stufen dimmbar,
Lichtfarbe ca. 2.700 – 6.500 Kelvin,
12 V DC, Energieeffizienzklasse A+, IP20, Glas 4 mm

600 x 800 x 40 mm,
2820 Lumen
F015500030001

850 x 800 x 40 mm,
2820 Lumen
F015500030002

1000 x 800 x 40 mm,
2820 Lumen
F015500030003

1200 x 800 x 40 mm,
2820 Lumen
F015500030004

1400 x 800 x 40 mm,
2820 Lumen
F015500030005

1600 x 800 x 40 mm,
2820 Lumen
F015500030006

Sondermaß
F015500030007

LED-LICHTSPIEGEL – GERUNDET

FORMAT Pro 2.0
LED-Lichtspiegel, gerundet

geschliffene Kanten,
satinierte Lichtausschnitte vertikal links und rechts 25 x 740 mm,
LED-hinterleuchtet,
gerundete Ecken,
gerundete Lichtausschnitte,
Touch-Sensorschalter mit Funktionen: an/aus,
Lichtfarben stufenlos wechselbar und in drei Stufen dimmbar,
Lichtfarbe ca. 2.700 – 6.500 Kelvin,
Energieeffizienzklasse A+, 12 V DC, IP20, Glas 4 mm

600 x 800 x 40 mm,
2820 Lumen
F015500040001

850 x 800 x 40 mm,
2820 Lumen
F015500040002

1000 x 800 x 40 mm,
2820 Lumen
F015500040003

1200 x 800 x 40 mm,
2820 Lumen
F015500040004

1400 x 800 x 40 mm,
2820 Lumen
F015500040005

1600 x 800 x 40 mm,
2820 Lumen
F015500040006

Sondermaß
F015500040007

PRO

LICHTSPIEGELSCHRÄNKE

FORMAT Pro
Lichtspiegelschrank

600 x 700/746 x 145 mm, 1-türig, Chrom, Aufputz,
300 mm LED-Leuchte, 1 Steckdose, 1 Lichtschalter,
2 stufenlos einstellbare Ablagen
F018010010001

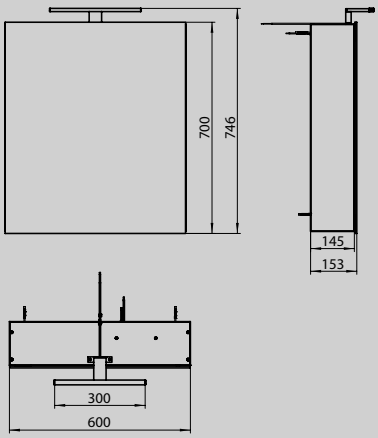

FORMAT Pro
Lichtspiegelschrank

600 x 700/746 x 145 mm, 2-türig, Chrom, Aufputz,
300 mm LED-Leuchte, 1 Steckdose, 1 Lichtschalter,
2 einstellbare Ablagen
F018010020001

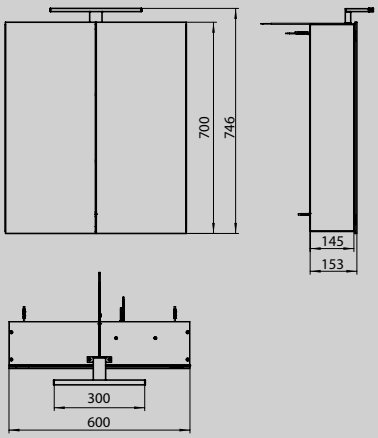

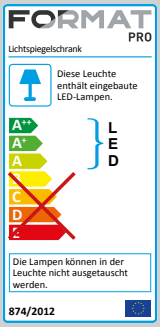

Hinweis: Energielabel ändert sich ab 1. September 2021

FORMAT Pro
Lichtspiegelschrank

800 x 700/746 x 145 mm, 2-türig, Chrom, Aufputz,
500 mm LED-Leuchte, 1 Steckdose, 1 Lichtschalter,
2 einstellbare Ablagen
F018010020002

FORMAT Pro
Lichtspiegelschrank

1000 x 700/746 x 145 mm, 2-türig, Chrom, Aufputz,
600 mm LED-Leuchte, 1 Steckdose, 1 Lichtschalter,
2 einstellbare Ablagen
F018010020003

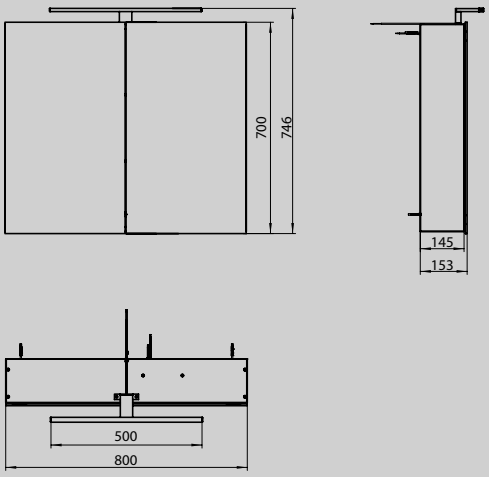

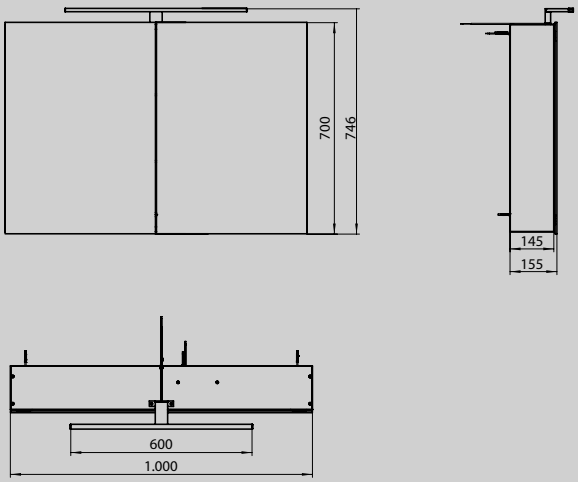

FORMAT BASIC

ACCESSOIRES

Das **FORMAT Basic** Sortiment besticht durch seine große Vielfalt und die attraktiven Preise für zuverlässige Qualität. Hier finden Sie für jedes denkbare Bad die passenden Accessoires und das ideale Sortiment für das neue, junge Bad oder auch die Badrenovierung.

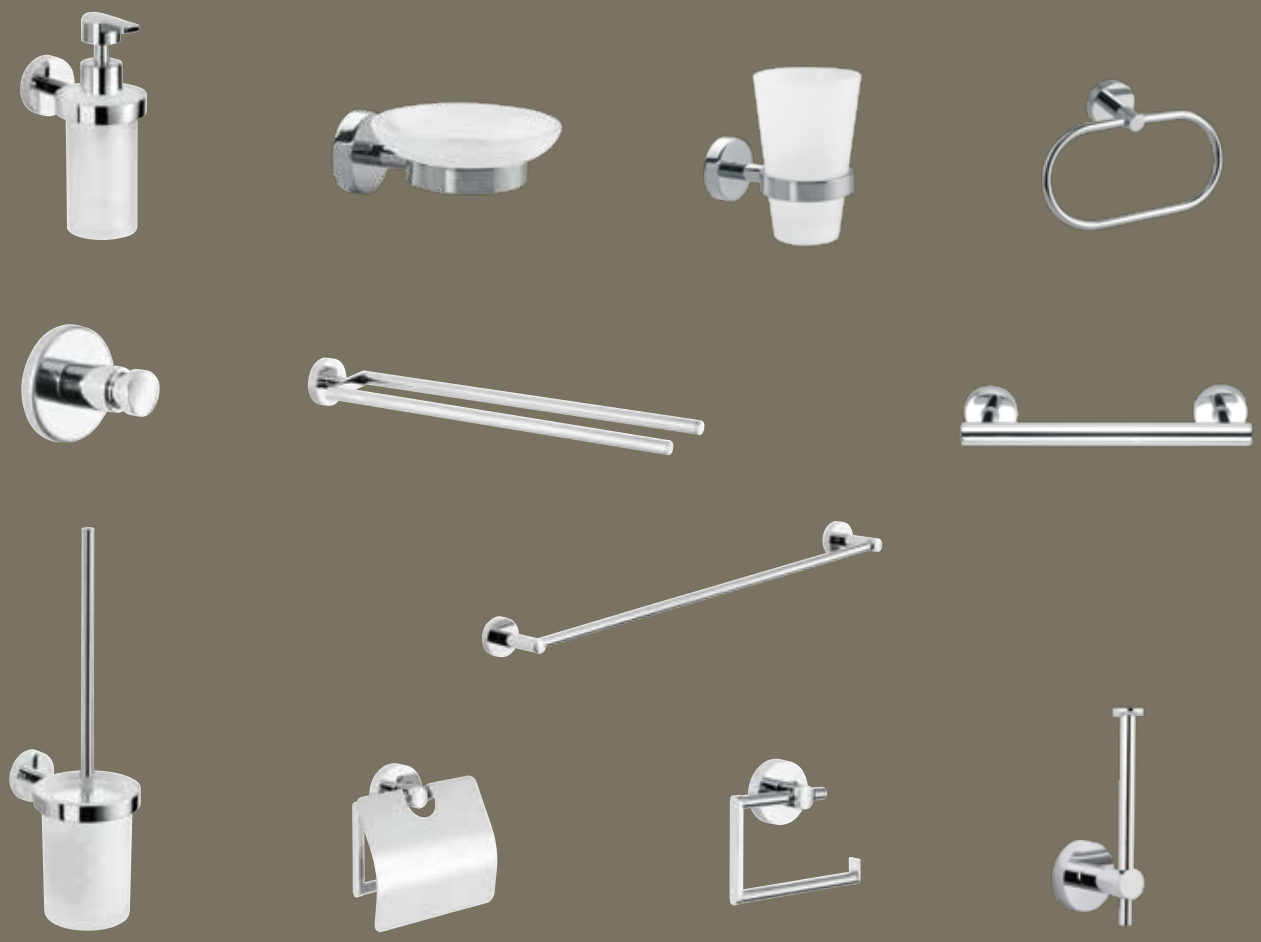

WARUM BOHREN? SICHERE BEFESTIGUNG IM HANDUMDREHEN.
MIT DER FORMAT KLEBETECHNIK SCHNELL UND SAUBER.

FORMAT Basic Universal-adapter
UA06 PRO,
mit Zamakring
F015020290001

FORMAT Basic Universal-adapter
UA05 PRO mit M4 Gewindebolzen,
12 mm
F015020300001

FORMAT Basic Universal-adapter
UA20 PRO mit 2 x M6 Gewindebolzen,
9 mm
F015020310001

FORMAT 2.0 Universal-rosette
RU05 Edelstahl,
mit M4 Mittelloch
F015020320001

SEIFENSPENDER

FORMAT Basic Seifenspender
Glas satiniert
FU15030120001

FORMAT Basic Ersatzpumpe
für Seifenspender
FU15030190001

FORMAT Basic Ersatzglas
Glas satiniert, für Seifenspender
FU15030180001

Bohrvariante, optional als Klebevariante montierbar (Klebeset FO15020290001)

SEIFENHALTER

FORMAT Basic Seifenhalter
Glas satiniert, Chrom
FU15030010001

FORMAT Basic Seifenschale
Glas satiniert, für Seifenhalter
FU15030130001

Bohrvariante, optional als Klebevariante montierbar (Klebeset FO15020290001)

GLASHALTER

FORMAT Basic Glashalter
Glas satiniert, Chrom
FU15030020001

FORMAT Basic Mundglas
Glas satiniert, für Glashalter, lose
FU15030140001

Bohrvariante, optional als Klebevariante montierbar (Klebeset FO15020290001)

HANDTUCHRING

FORMAT Basic
Handtuchring

Chrom
FU15030030001

Bohrvarianten, optional als Klebevariante montierbar (Klebeset F015020290001)

HANDTUCHHAKEN

FORMAT Basic
Handtuchhaken

Chrom
FU15030110001

Bohrvarianten, optional als Klebevariante montierbar (Klebeset F015020300001 und Universalrosette F015020320001)

HANDTUCHHALTER

FORMAT Basic
Doppelhandtuchhalter

Chrom, Länge 450 mm, starr
FU15030050001

Bohrvariante, optional als Klebevariante montierbar (Klebeset F015020290001)

DIE **FORMAT BASIC** ACCESSOIRES BIETEN ALLES, WAS SIE IM BAD ALLTÄGLICH BRAUCHEN. HILFREICHE UND SINNVOLLE PRODUKTE, DIE AUS EINEM RAUM EINEN LEBENSRAUM MACHEN.

BADETUCHHALTER

FORMAT Basic
Badetuchhalter

Chrom, Länge 600 mm
FU15030060001

⊕ Bohrvariante, optional als Klebevariante montierbar (Klebeset FO15020290001, 2 Klebesets notwendig)

WANNENGRIFF

FORMAT Basic
Wannengriff

Chrom, Länge 300 mm
FU15030070001

⊕ Bohrvariante, optional als Klebevariante montierbar (Klebeset FO15020310001, 2 Klebesets notwendig)

TOILETTEN-BÜRSTENGARNITUR

FORMAT Basic
Toiletten-Bürstengarnitur

Bürstengriff Chrom,
Behälter Glas satiniert
FU15030080001

FORMAT Basic
Bürstenkopf

für Bürstengarnitur

Weiß
FU15030150001

Schwarz
FU15030150002

FORUM 2.0
Bürste

mit Stiel
FU15030160001

FORMAT Basic
Bürstenglas

für Bürstengarnitur
FU15030170001

⊕ Bohrvariante, optional als Klebevariante montierbar (Klebeset FO15020290001)

WC-PAPIERROLLENHALTER

FORMAT Basic
WC-Papierrollenhalter

Chrom, mit Deckel
FU15030100001

FORMAT Basic
WC-Papierrollenhalter

Chrom, ohne Deckel
FU15030090001

RESERVEPAPIERHALTER

FORMAT Basic
Reservepapierhalter

Chrom
FU15030040001

⊕ Bohrvarianten, optional als Klebevariante montierbar (Klebeset FO15020290001)

FORMAT
BASIC

SPIEGEL UND SPIEGELSCHRÄNKE

Hochwertig und doch preiswert. Die **FORMAT Basic** Spiegel und Spiegelschränke erhalten Sie als LED-Lichtspiegel, als Flächenspiegel, oder auch mit eleganter LED-Aufsatzleuchte. Natürlich jeweils mit hochwertigem, verzerrfreiem Spiegelbild gratis.

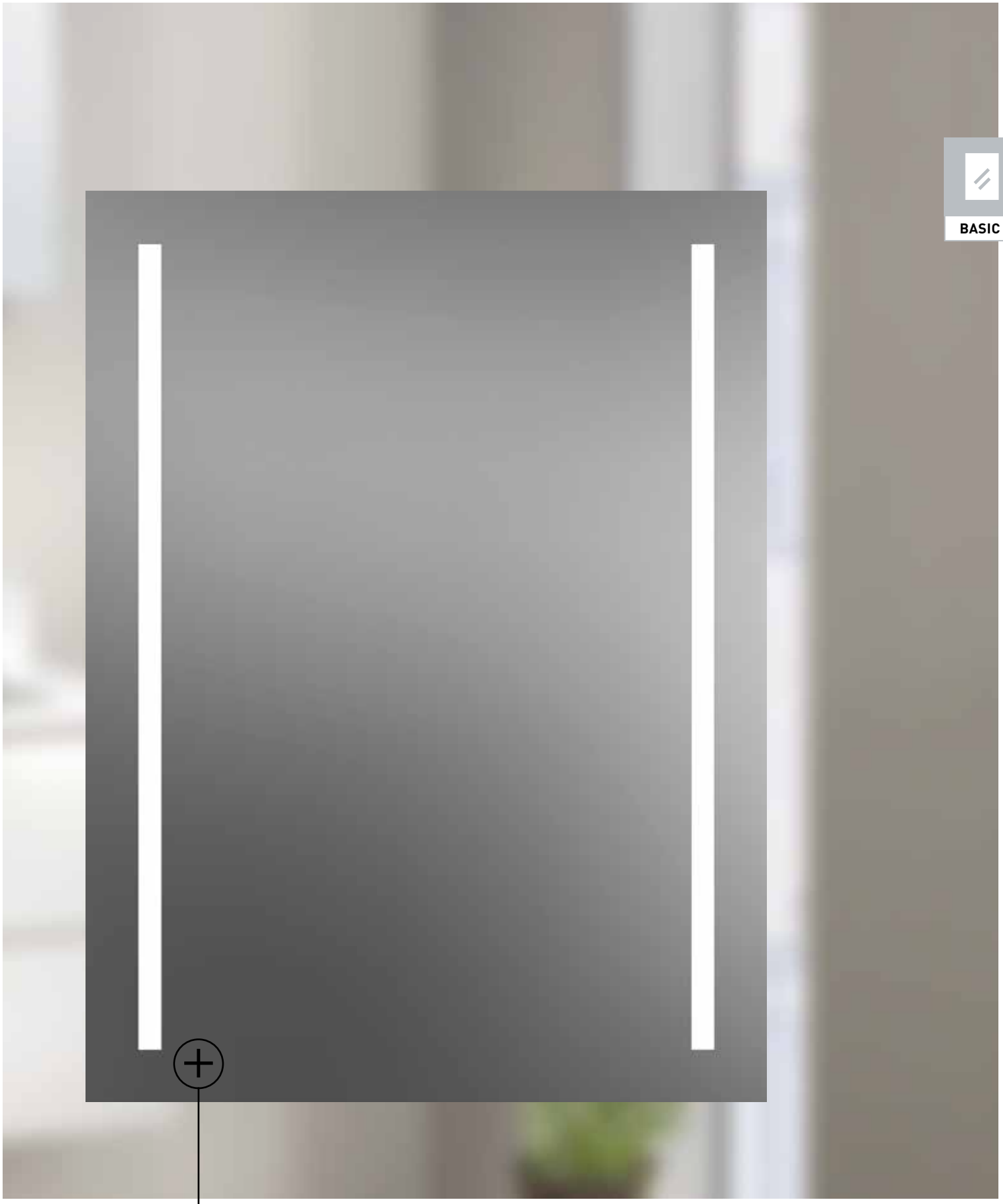

KLARE SICHT. ANTI-BESCHLAG-HEIZFOLIEN SORGEN FÜR KLARE SICHT, AUCH IM WARMEN BAD MIT HOHER LUFTFEUCHTIGKEIT.

FORMAT
Anti-Beschlag Heizfolie

ab 15 Watt, Spiegelbreite 500 – 850 mm
F015500060001

ab 35 Watt, Spiegelbreite 860 – 1600 mm
F015500060002

MIT DEN **FORMAT BASIC** SPIEGELN GEBEN SIE IHREM BAD EIN STÜCK CHARAKTER. MIT DEN LED-LEUCHTSTREIFEN GELINGT IHNEN DAS PERFEKTE MAKE-UP UND DIE GRÜNDLICHE RASUR TAG FÜR TAG.

LED-LICHTSPIEGEL

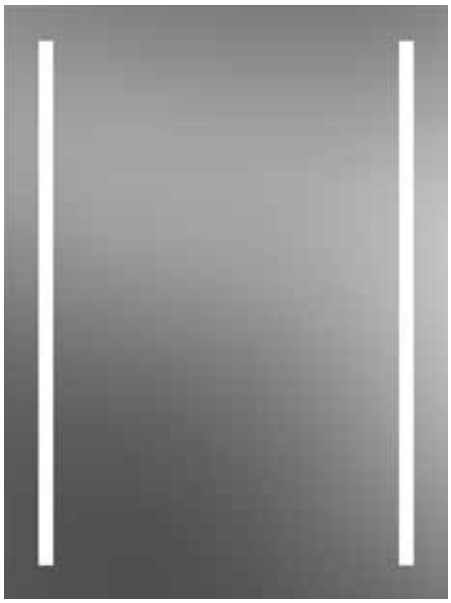

FORMAT Basic
LED-Lichtspiegel

geschliffene Kanten,
satinierte Lichtausschnitte 20 mm breit,
LED-hinterleuchtet, Lichtfarbe ca. 4.000 Kelvin,
12V DC, Energieeffizienzklasse A+,
vertikale Lichtausschnitte links und rechts,
IP 44, Glas 4 mm

600 x 800 x 25 mm, 1320 Lumen
F015500010001

850 x 800 x 25 mm, 1320 Lumen
F015500010002

1000 x 800 x 25 mm, 1320 Lumen
F015500010003

1200 x 800 x 25 mm, 1320 Lumen
F015500010004

FORMAT Basic
LED-Lichtspiegel

geschliffene Kanten,
satinierter Lichtausschnitt 20 mm breit,
LED-hinterleuchtet, Lichtfarbe ca. 4.000 Kelvin,
12V DC, Energieeffizienzklasse A+,
horizontaler Lichtausschnitt oben,
IP 44, Glas 4 mm

450 x 800 x 25 mm, 340 Lumen
F015500020001

600 x 800 x 25 mm, 480 Lumen
F015500020002

850 x 800 x 25 mm, 700 Lumen
F015500020003

1000 x 800 x 25 mm, 840 Lumen
F015500020004

1200 x 800 x 25 mm, 1020 Lumen
F015500020005

FLÄCHENSPIEGEL

FORMAT Basic
Flächenspiegel

geschliffene Kanten, ohne Beleuchtung

400 x 300 x 5 mm
F015500090001

500 x 400 x 5 mm
F015500090002

600 x 400 x 5 mm
F015500090003

600 x 450 x 5 mm
F015500090004

600 x 500 x 5 mm
F015500090005

600 x 600 x 5 mm
F015500090006

700 x 500 x 5 mm
F015500090007

700 x 600 x 5 mm
F015500090008

800 x 500 x 5 mm
F015500090009

800 x 600 x 5 mm
F015500090010

1000 x 500 x 5 mm
F015500090011

1000 x 600 x 5 mm
F015500090012

1000 x 800 x 5 mm
F015500090013

1200 x 500 x 5 mm
F015500090014

1200 x 600 x 5 mm
F015500090015

1300 x 600 x 5 mm
F015500090016

1400 x 600 x 5 mm
F015500090017

1600 x 600 x 5 mm
F015500090018

FORMAT Basic
Flächenspiegel

rund, geschliffene Kante, ohne Beleuchtung

400 x 400 x 5 mm
F015500100001

500 x 500 x 5 mm
F015500100002

600 x 600 x 5 mm
F015500100003

FORMAT Tec
Spiegelklammer

Edelstahl, bestehend aus 2 Ober- und 2 Unterteilen, inkl. 4 Schrauben und 4 Dübeln, für Spiegel bis 10 kg
FH15010010001

FORMAT Tec
Druckknopf-Spiegel-
befestigung

für Spiegel bis 0,8 m² mit max. 12 kg, max. Spiegelstärke 6 mm, 2 Spiegelbleche mit Klebefläche, 2 Druckknöpfe, 2 Excenterscheiben zur möglichen Höhenkorrektur, 2 Abstandspuffer, mit Schrauben und Dübeln unsichtbar
FH15010020001

LICHTSPIEGELSCHRANK

Hinweis: Energielabel ändert sich ab 1. September 2021

FORMAT Basic
Lichtspiegelschrank

inkl. LED-Aufsatzleuchte, 325 Lumen, 6000 Kelvin,
2 doppelt verspiegelte Türen (5 mm), mit Anschlagdämpfung,
2 Glaseinlegeböden (5 mm), mit Kippsicherung,
inkl. Schalter-/ Steckdosenmodul,
Korpusstärke: Seiten: 18 mm, Rest: 16 mm,
Korpusfarbe: Weiß Glanz,
Griff: Chrom Glanz,
Bohrhaken und Aufhänger im Lieferumfang enthalten

600 x 702 x 130 mm,
2-türig, mit LED-Aufsatzleuchte
FU18010010001

LICHTSPIEGELSCHRANK

Hinweis: Energielabel ändert sich ab 1. September 2021

FORMAT Basic
Lichtspiegelschrank

inkl. LED-Aufsatzleuchte, 325 Lumen, 6000 Kelvin,
2 doppelt verspiegelte Türen (5 mm), mit Anschlagdämpfung,
2 Glaseinlegeböden (5 mm), mit Kippsicherung,
inkl. Schalter-/ Steckdosenmodul,
Korpusstärke: Seiten: 18 mm, Rest: 16 mm,
Korpusfarbe: Weiß Glanz,
Griff: Chrom Glanz,
Bohrhaken und Aufhänger im Lieferumfang enthalten

800 x 702 x 130 mm,
2-türig, mit LED-Aufsatzleuchte
FU18010010002

FORMAT

Seit über 30 Jahren steht FORMAT für umfangreiche Sortimente mit höchster Qualität und Zuverlässigkeit. Die exklusiven Produkte namhafter Sanitär-Hersteller ermöglichen jedes Bad für jede Generation und alle Ansprüche. Vom Einzelprodukt bis zum Konzeptbad.

FORMAT PREMIUM

Außergewöhnliche Qualität und exklusives Design für besondere Wünsche und Badwelten.

FORMAT DESIGN

Modernes Design mit innovativer Funktionalität für individuelle Badwünsche.

FORMAT PRO

Hochwertige Form und Funktion zum attraktiven Preis für alle Generationen und Badträume.

FORMAT BASIC

Die clevere Alternative in guter Qualität und Sortimentsbreite zum tollen Preis für alle Objekte.

FORMAT TEC

Zuverlässige technische Produkte mit Qualität zum guten Preis für die professionelle SHK-Installation.

FORMAT THERM

Zukunftsweisende Innovationen rund um die Heizung für den professionellen Installateur.

www.format.eu

Das vollständige FORMAT Sortiment und weitere Informationen finden Sie immer aktuell auf unserer FORMAT Website.

Einkaufsbüro Deutscher Eisenhändler GmbH • Geschäftsbereich Haustechnik • EDE Platz 1 • 42389 Wuppertal

Nachdruck nur mit Genehmigung, Modelländerungen, Farbabweichungen, Satz- und Druckfehler vorbehalten.

W010121-4 I headlineWerbeagentur.de